Light Commercial

TADIRAN
Air-Conditioners

2006

Содержание

Полупромышленное оборудование. Центральные и крышные кондиционеры. Особенности 4-5

Power SKY – Центральные и крышные кондиционеры ....

Описание 6

Параметры 7

Технические параметры 8-10

Опции....11

Воздушный поток.... 12

High Power SKY – Центральные и крышные кондиционеры....

Описание 13

Технические параметры 14-15

Опции 16-17

Воздушный поток....18

Размеры 20-21

Серия Aqua 22

Aqua Apollo – WTN – Настенные фанкойлы 23-24

Aqua Star – WMA – Запотолочные фанкойлы.... 25

Aqua Moon – WGF – Напольно-потолочные фанкойлы 26

Aqua Sky – WAV – Канальные фанкойлы 27

AVV – кондиционеры для серверных и узлов связи 28

Центральные и крышные кондиционеры

Особенности

- Приспособлен для работы во все сезоны и при любых погодных условиях.
- Заводские испытания после сборки
- Компрессоры герметично установлены на виброопорах и оснащены внутренней защитой.
- Теплообменники из высококачественной медной трубы с алюминиевым оребрением
- Наружный блок включает в себя статически и динамически отбалансированный осевой вентилятор с прямым приводом и высокоэффективными, аэродинамическими малошумными лопастями.
- Внутренние блок включает в себя статически и динамически отбалансированные, малошумные центробежные вентиляторы 2-х стороннего всасывания
- Корпус внешного блока сделан из гальванизированного и листового металла с термопокраской.
- Корпус внутреннего блока сделан из прочного, гальванизированного и листового металла с термо и акустическими пластинами изоляции.
- Большие и легко доступные сервисные люки.
- Защита от обледенения.

Особенности электрики и управления

- Электрическое и автоматическое размораживание
- Развитая система управления с инфракрасным пультом и с возможностями ежедневного программирования
- Внутренний настенный термостат с ежедневно программируемыми возможностями
- Подогрев картера компрессора
- Реле защиты от перекоса фаз

Контур хладагента

- 4-х ходовой обратный клапан
- Терморасширительный клапан
- Управление главным давлением
- Регулятор давления (байпас)
- Фильтр-осушитель
- Переключатель высокого и низкого давления
- Каплеотделитель на входе компрессора

Компрессоры

- Высокоэффективный и малошумный спиральный компрессор
- Клапан распределения на компрессорах
- Защита компрессора от перегрузки

Теплообменник

- Теплообменник сделаны из 3/8" медной трубы
- Механически расширяется в рифленое алюминиевое ребро

Дополнительные опции

- Дополнительная шумоизоляция
- Электрические нагреватели
- Дополнительные антикорриозийные покрытия теплообменников
- Водяной воздухонагреватель
- Смотравое стекло с индикатором влажности
- Регулировка скорости наружного вентилятора
- Ресивер
- Смесительная камера

High Power SKY - центральные и крышные кондиционеры

Описание ANL-100H, AVL-R/AVL-100-140H

Power Sky – центральный кондиционер, для всех типов промышленных и коммерческих помещений, обеспечивающий создание и контроль комфортных климатических условий

Особенности:

- Высокоэффективные спиральные компрессоры
- Система контроля давления
- Реле защиты от перекоса фаз
- Спроектирован для работы с протяженными каналами
- Компактный компрессорно-конденсаторный блок
- Внутренний блок оборудован статически и динамически сбалансированными, малошумными центробежными вентиляторами 2-х стороннего всасывания с прямым приводом и трехскоростным двигателем
- Мгновенный перезапуск компрессора
- Высокоточный температурный контроль

Автоматическое размораживание

Встроенные термодатчики и система самодиагностики обеспечивают бесперебойную работу кондиционера, даже при низких температурах.

Удобное управление

Конфигурация системы Power SKY предлагает как ручной, так и автоматический режим работы, включая управление скоростью вентилятора во внутреннем блоке. Все функции доступны и через дистанционное управление.

Дисплей

Дисплей Power SKY и пульт дистанционного управления предлагают широкий диапазон настроек и текущей информации в режиме реального времени.

Параметры ANL-100, AVL-R/AVL-100-140H

Внутренний блок

ANL

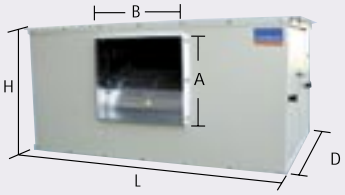

AVL

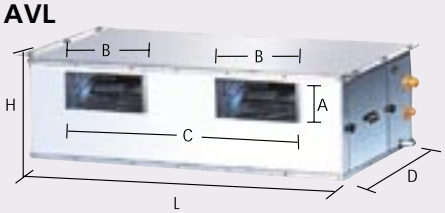

Модель	Размеры			канал выхода воздуха			канал входа воздуха		вес
	L	D	H	A	B	C	ширина	дилина	
	мм	мм	мм	мм	мм	мм	мм	мм	кг
AVL-100H	1500	700	480	295	335	970	1300	475	117
ANL-100H	1300	800	580	345	400		1065	560	120
AVL-120H	1600	800	550	345	400	1,190	1400	533	136
AVL-140H	1600	800	660	345	400	1,190	1400	635	143

Внешний блок

AVL/ANL

Модель	Размеры			вес
	L	D	H	
	мм	мм	мм	кг
AVL-100H	1700	830	1000	250
ANL-100H	1700	830	1000	250
AVL-120H	1700	830	1000	283
AVL-140H	1700	830	1150	305

Крышный кондиционер

AVL-R

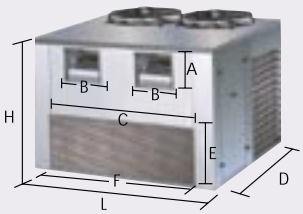

Модель	Размеры								вес
	L	D	H	A	B	C	E	F	
	мм	мм	мм	мм	мм	мм	мм	мм	кг
AVL-R-100H	1700	1500	1150	295	335	1120	460	1335	410
AVL-R-120H	1700	1500	1150	345	400	1114	533	1435	460
AVL-R-140H	1700	1500	1250	345	400	1114	635	1435	505

R407 C

R22

Power SKY - крышные кондиционеры

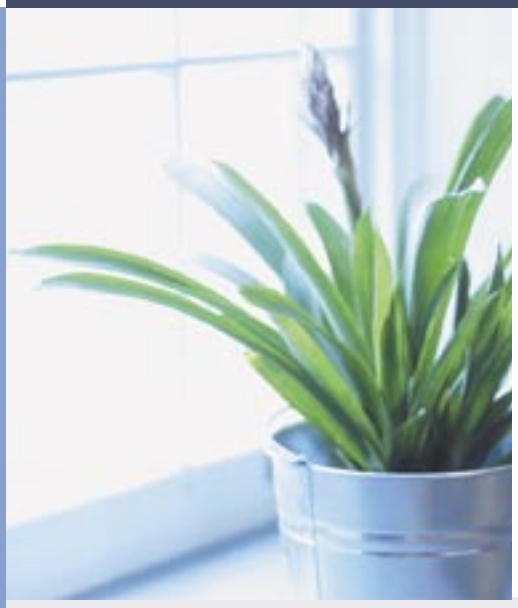

Технические параметры AVL-R100-140H

Модель	50Гц	AVL-R-100H		AVL-R-120H		AVL-R-140H	
		R22	R407C	R22	R407	R22	R407
Мощность							
При охлаждении	БТЕ/ч	96,700	95,000	120,300	118,000	144,000	141,000
	Ккал/ч	24,900	23,940	30,366	29,736	36,457	35,532
	Вт	28,341	27,842	35,258	34,583	42,204	41,324
При нагревании	БТЕ/ч	97,300	95,540	121,500	117,700	145,400	141,600
	Ккал/ч	24,560	24,076	30,669	29,660	36,641	35,683
	Вт	28,517	28,000	35,610	34,500	42,614	41,500
Технические параметры							
Энергопотребление в режиме охлаждения	Вт	11,500	11,300	14,000	13,100	17,000	16,700
Энергопотребление в режиме нагревания	Вт	11,000	11,100	13,300	13,000	16,100	15,800
Рабочий ток в режиме охлаждения	А	19.3	19.1	23.5	23.2	28.6	28.0
Рабочий ток в режиме нагревания	А	18.5	18.6	22.3	21.8	27.1	26.5
Производительность							
EER	БТЕ/Вт	8.4	8.4	8.6	8.55	8.47	8.44
COP	Вт/Вт	2.6	2.52	2.67	2.65	2.64	2.62
Выделение конденсата	Л/ч	11.7	11.7	14.6	14.6	16	16
Мощность	Вт/Гц/число фаз	380/415,50,3	380/415,50,3	380/415,50,3	380/415,50,3	380/415,50,3	380/415,50,3
Диаметр дренажных труб	мм	28.5(11/8)	28.5(11/8)	28.5(11/8)	28.5(11/8)	28.5(11/8)	28.5(11/8)
Размеры	мм	1700x1500x1150	1700x1500x1150	1700x1500x1150	1700x1500x1150	1700x1500x1150	1700x1500x1150
Вес Нетто	кг	410	410	460	460	505	505
Реле задержки времени	А	3x32	3x32	3x40	3x40	3x40	3x40
Сторона испарителя							
Поток воздуха (турбо/выс/низ)	$м^3$/ч	5440/4420/2890	5440/4420/2890	6800/5730/5100	6800/5730/5100	8160/6800/5730	8160/6800/5730
	$ф^3$/мин	3200/2600/1700	3200/2600/1700	4000/3400/3000	4000/3400/3000	4800/4000/3400	4800/4000/3400
Уровень шума (турбо/выс/низ)	дБ	36/32/30	38/36/34	38/34/31	38/34/31	43/38/34	43/38/34
Эффективное статическое давление	мм. вод ст.	14	14	20	20	18	418
Двигатель вентилятора	Л.с	2x0.5	2x0.5	2x0.75	2x0.75	2x0.75	2x0.75
Скорость (турбо/выс/низ)	об/мин	900/800/700	900/800/700	900/820/750	900/820/750	900/820/750	900/820/750
Тип крыльчатки вентилятора	Тип	центробежный	центробежный	центробежный	центробежный	центробежный	центробежный
Внутренний двигатель вентилятора	Л.с.	0,75	0,75	2x0,5	2x0,75		
Сторона конденсатора							
Поток воздуха (выс/низ)	$м^3$/ч	16150/7990	16150/7990	16150/7990	16150/7990	16150/7990	16150/7990
	$ф^3$/мин	9500/4700	9500/4700	9500/4700	9500/4700	9500/4700	9500/4700
Уровень шума (выс/низ)	дБ	75/63	75/63	75/63	75/63	75/63	75/63
Скорость	об/мин	900	900	900	900	900	900

Примечание

1. Номинальная мощность в режиме охлаждения рассчитана, исходя из условий, что внутренний воздух имеет t 27°C wb db / 19,5°C wb и наружный воздух t 35°C db / 24°C wb
2. Номинальная мощность в режиме нагревания рассчитана, исходя из условий, что внутренний воздух имеет t 21°C db и наружный воздух t 7,5°C db / 6,1°C wb
3. Расход воздуха при максимальной скорости вентилятора
4. Уровень шума измерен на расстоянии 4 м в неограниченном пространстве
5. Статическое давление при работе вентилятора при номинальных оборотах
6. Указанные технические данные могут быть изменены производителем без предупреждения

Power SKY - центральные кондиционеры

Технические параметры AVL, ANL 100H

ANL

AVL

Модель	50Гц	ANL-100H		AVL-100H	
		R22	R407C	R22	R407
Мощность					
При охлаждении	БТЕ/ч	96,700	95,500	96,700	95,000
	Ккал/ч	24,409	23,940	24,409	23,940
	Вт	28,341	27,842	28,341	27,842
При нагревании	БТЕ/ч	97,300	95,540	97,300	95,540
	Ккал/ч	24,560	24,076	24,560	24,076
	Вт	28,517	28,000	28,517	28,000
Технические параметры					
Энергопотребление в режиме охлаждения	Вт	11,500	11,300	11,500	11,300
Энергопотребление в режиме нагревания	Вт	11,000	11,100	11,000	11,100
Рабочий ток в режиме охлаждения	А	19.3	19.1	19.3	19.1
Рабочий ток в режиме нагревания	А	18.5	18.6	18.5	18.6
Производительность					
EER	БТЕ/Вт	8.4	8.4	8.6	8.4
COP	Вт/Вт	2.6	2.52	2.6	2.52
Выделение конденсата	Л/ч	11.7	11.7	11.7	11.7
Мощность	Вт/Гц/число фаз	380/415,50,3	380/415,50,3	380/415,50,3	380/415,50,3
Диаметр дренажных труб	мм	28.5 (1 1 /8)	28.5 (1 1 /8)	28.5 (1 1 /8)	28.5 (1 1 /8)
Диаметр жид. и газ. трубы	дюйм	1/2``;7/8``		1/2``;7/8``	
Реле задержки времени	А	3x32	3x32	3x32	3x32
Внутреннее устройство	**50Гц**	**ANL-100**		**AVL-100**	
Размеры	мм	1300x580x800	1300x580x800	1500x480x780	1500x480x780
Поток воздуха (турбо/выс/низ)	$м^3$/ч	4760/3400/2890	4760/3400/2890	4760/3400/2890	4760/3400/2890
	$ф^3$/мин	2800/2000/1700	2800/2000/1700	3200/2600/1700	3200/2600/1700
Уровень шума (турбо/выс/низ)	дБ	37/33/30	37/33/30	37/33/30	37/33/30
Эффективное статическое давление	мм. вод ст.	14	14	14	14
Вес Нетто	кг	120	120	117	117
Внутренний двигатель вентилятора	Л.с.	0,75	0,75	2x0,5	2x0,5
Скорость (турбо/выс/низ)	об/мин	900/820/750	900/820/750	900/800/700	900/800/700
Тип крыльчатки вентилятора	Тип	центробежный	центробежный	центробежный	центробежный
Внешнее устройство	**50Гц**	**ANL-100**		**AVL-100**	
Размеры	мм	1700x830x100	1700x830x100	1700x830x100	1700x830x100
Поток воздуха(выс/низ)	$м^3$/ч	16150/7990	16150/7990	16150/7990	16150/7990
	$ф^3$/мин	9500/4700	9500/4700	9500/4700	9500/4700
Уровень шума (выс/низ)	дБ	75/63	75/63	75/63	75/63
Скорость	об/мин	900	900	900	900

Примечание

1. Номинальная мощность в режиме охлаждения рассчитана, исходя из условий, что внутренний воздух имеет t 27°C wb db / 19,5°C wb и наружный воздух t 35°C db / 24°C wb
2. Номинальная мощность в режиме нагревания рассчитана, исходя из условий, что внутренний воздух имеет t 21°C db и наружный воздух t 7,5°C db / 6,1°C wb
3. Расход воздуха при максимальной скорости вентилятора
4. Уровень шума измерен на расстоянии 4 м в неограниченном пространстве
5. Статическое давление при работе вентилятора при номинальных оборотах
6. Указанные технические данные могут быть изменены производителем без предупреждения

Power SKY - центральные кондиционеры

Технические параметры AVL-120-140H

Модель	50Гц	AVL-120H		AVL-140H	
		R22	R407C	R22	R407
Мощность					
При охлаждении	БТЕ/ч	120,300	118,000	144,000	141,000
	Ккал/ч	30,366	29,736	63,457	35,532
	Вт	35,258	34,583	42,204	41,324
При нагревании	БТЕ/ч	121,500	117,700	145,400	141,600
	Ккал/ч	30,669	29,660	36,641	35,686
	Вт	35,610	34,500	42,614	41,500
Технические параметры					
Энергопотребление в режиме охлаждения	Вт	14,000	13,1300	17,000	11,300
Энергопотребление в режиме нагревания	Вт	13,300	13,000	16,000	15,800
Рабочий ток в режиме охлаждения	А	23.5	23.2	28.6	28.0
Рабочий ток в режиме нагревания	А	22.3	21.8	27.1	26.5
Производительность					
EER	БТЕ/Вт	8.6	8.55	8.47	8.44
COP	Вт/Вт	2.67	2.65	2.64	2.62
Выделение конденсата	Л/ч	14.6	14.6	14.6	14.6
Мощность	Вт/Гц/число фаз	380/415,50,3	380/415,50,3	380/415,50,3	380/415,50,3
Диаметр дренажных труб	мм	28.5 (1 1 /8)	28.5 (1 1 /8)	28.5 (1 1 /8)	28.5 (1 1 /8)
Диаметр жид. и газ. трубы	дюйм	5/8'';11/8''		5/8'';11/8''	
Реле задержки времени	А	3x40	3x40	3x40	3x40
Внутреннее устройство	**50Гц**	**AVL-120**		**AVL-140**	
Размеры	мм	1600x550x800	1600x550x800	1600x800x660	1600x800x660
Поток воздуха (турбо/выс/низ)	$м^3$/ч	6800/5730/5100	6800/5730/5100	8160/6800/5730	8160/6800/5730
	$ф^3$/мин	4000/3400/3000	4000/3400/3000	4800/4000/3400	4800/4000/3400
Уровень шума (турбо/выс/низ)	дБ	38/34/31	38/34/31	43/38/34	43/38/34
Эффективное статическое давление	мм. вод ст.	17	17	18	18
Вес Нетто	кг	136	136	143	143
Внутренний двигатель вентилятора	Л.с.	2x0,75	2x0,75	2x0,75	2x0,75
Скорость (турбо/выс/низ)	об/мин	900/820/750	900/820/750	900/820/750	900/820/750
Тип крыльчатки вентилятора	Тип	центробежный	центробежный	центробежный	центробежный
Внешнее устройство	**50Гц**	**AVL-120**		**AVL-140**	
Размеры	мм	1700/830/1000	1700/830/1000	1700/830/1000	1700/830/1000
Поток воздуха(выс/низ)	$м^3$/ч	16150/7990	16150/7990	16150/7990	16150/7990
	$ф^3$/мин	9500/4700	9500/4700	9500/4700	9500/4700
Уровень шума (выс/низ)	дБ	75/63	75/63	75/63	75/63
Вес Нетто	кг	283	283	305	305
Внешний двигатель вентилятора	кВт	2x0.66	2x0.66	2x0.66	2x0.66
Скорость	об/мин	900	900	900	900

Примечание

1. Номинальная мощность в режиме охлаждения рассчитана, исходя из условий, что внутренний воздух имеет t 27°C wb db / 19,5°C wb и наружный воздух t 35°C db / 24° wb
2. Номинальная мощность в режиме нагревания рассчитана, исходя из условий, что внутренний воздух имеет t 21°C db и наружный воздух t 7,5°C db / 6,1°C wb
3. Расход воздуха при максимальной скорости вентилятора
4. Уровень шума измерен на расстоянии 4 м в неограниченном пространстве
5. Статическое давление при работе вентилятора при номинальных оборотах
6. Указанные технические данные могут быть изменены производителем без предупреждения

Опции ANL 100, AVL-R, AVL-100-140H

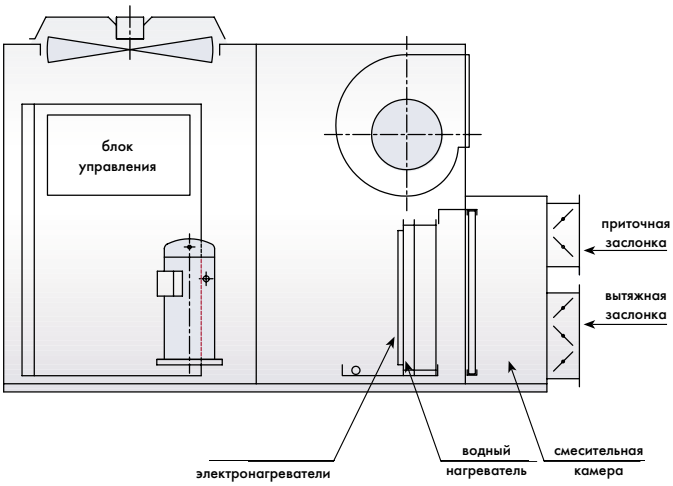

Крышный кондиционер

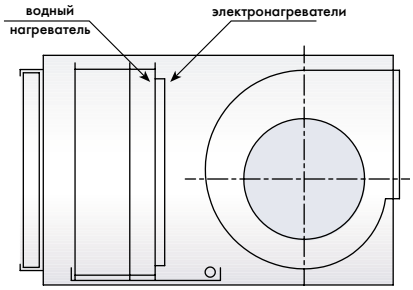

Центральный кондиционер
внутренний блок

Электронагреватели

Модель	Max электронагреватель	Min электронагреватель
	KW	KW
AVL-R-100H	12	6
AVL-100H	12	6
AVL-R-120H	15	9
AVL-R-140H	18	12

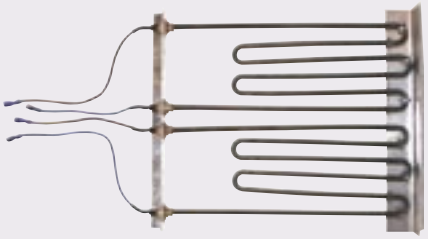

Водяной нагреватель

Модель	Мощность в режиме нагревания		Расход Воды		Падение давления по воде	
	Вт	БТЕ/ ч	м³/чг	гал/мин	ф.вод.ст	мм.вод.ст.
AVL-R-100H	39,830	135,900	1.71	7.55	4	1.2
AVL-100H	36,928	126,000	1.59	7	3.6	1.1
AVL-R-120H	49,326	168,300	42.12	9.35	4	1.2
AVL-R-140H	59,349	202,500	2.55	11.25	4.4	1.3

1. Номинальная мощность рассчитана, исходя из условий, что внутренний воздух имеет t 21°C на вх.
2. Температура воды на вх./вых. 80/60°C

Воздушный поток
ANL-100, AVL-AVL-R-100-140H

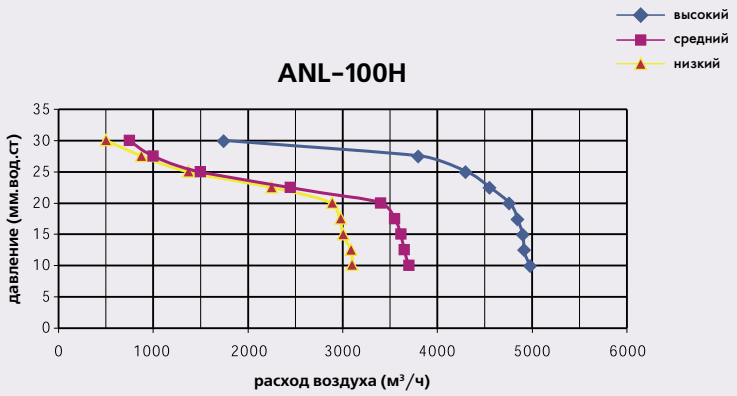

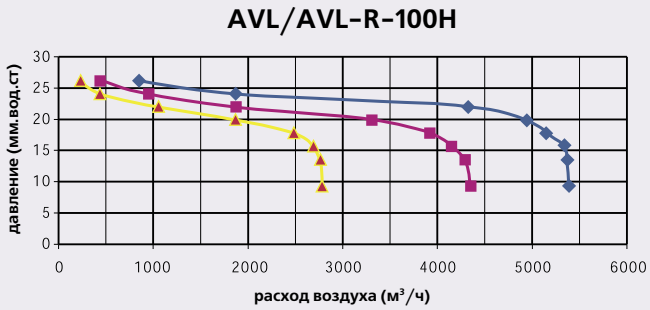

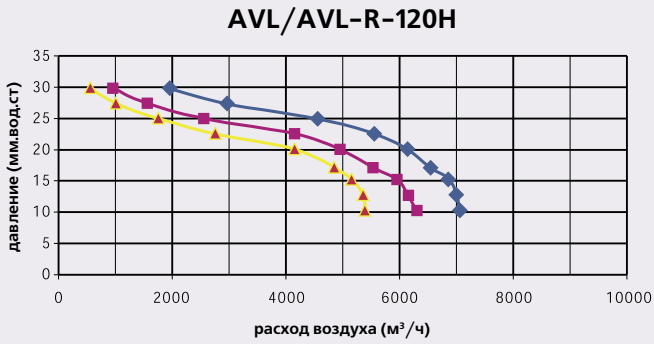

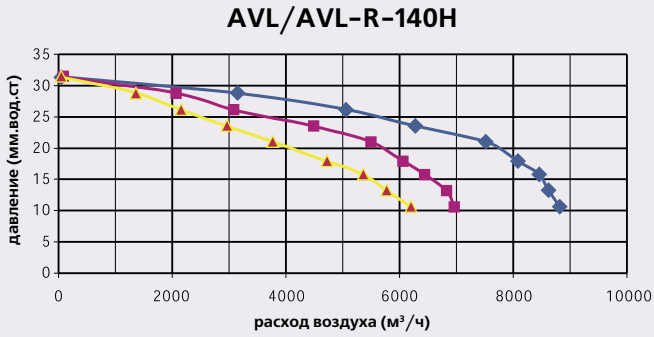

High Power SKY - центральные и крышные кондиционеры

Описание
AVL-R, AVL-200-300H

High Power SKY - является центральным кондиционером , который обеспечивает точный контроль климата для всех типов промышленных и коммерческих помещений.

Конструкция AVL (центральный кондиционер)
Жесткий гальванизированный корпус из стали и термоокраска

Конструкция AVL-R (крышный кондиционер)
Рама: профиль из анодированного алюминия
Панели: гальванизированная сталь, термоокраска

Особенности:
- Высокоэффективные винтовые компрессоры
- Два независимых контура хладагента
- Система контроля давления
- Компактный компрессорно-конденсаторный блок
- Спроектирован для работы с протяженными каналами
- Реле защиты от перекоса фаз
- Ременный привод внутренних вентиляторов

Дополнительные опции
- Низкошумное исполнение
- Электрические воздухонагреватели
- Теплообменники с антикоррозионным покрытием
- Водяные воздухонагреватели
- Смотровое стекло с индикатором влажности
- Регулировка скорости наружного вентилятора
- Ресивер
- Смесительная камера

R407 C

R22

High Power SKY - центральные кондиционеры

Технические параметры AVL-200-300H

Модель	50Гц	AVL-200		AVL-220		AVL-240		AVL-260		AVL-300	
		R22	R407C	R22	R407C	R22	R407C	R22	R407C	R22	R407C
Мощность											
При охлаждении	БТЕ/ч	193400	190000	217000	213000	2406000	236000	264300	259000	288000	282000
	Вт	56682	55684	63599	62425	70516	69166	77462	75907	84408	82648
При нагревании	БТЕ/ч	194600	191080	218800	213240	243000	235400	266900	259300	290800	283200
	Вт	57034	56000	64127	62500	71220	69000	78224	76000	85228	83000
Технические параметры											
Энергопотребление в режиме охлаждения	Вт	23000	22000	25500	25100	28000	27600	31000	30500	34000	33400
Энергопотребление в режиме нагревания	Вт	22000	22200	24300	24100	26600	26000	29400	28800	32200	31600
Рабочий ток в режиме охлаждения	А	38.6	38.2	42.8	42.3	47	46.4	50.1	51.2	53.2	56
Рабочий ток в режиме нагревания	А	37	37.2	40.8	40.4	44.6	43.6	49.4	48.3	54.2	53
Производительность											
EER	охлаж.	8.4	8.4	8.5	8.5	8.6	8.5	8.5	8.5	8.47	8.44
COP	нагрев.	2.6	2.52	2.64	2.64	2.67	2.65	2.66	2.64	2.64	2.62
Выделение конденсата	Л/ч	24	24	23	26.3	29.2	29.2	30.6	30.6	32	32
Мощность	Вт/Гц/число фаз	380/415, 50,3		380/415, 50,3		380/415, 50,3		380/415, 50,3		380/415, 50,3	
Диаметр дренажных труб	мм	29 (11/8'')		29 (11/8'')		29 (11/8'')		29 (11/8'')		29 (11/8'')	
Диаметр жид. и газ. трубы	дюйм	1/2'',7/8'';1/2'',7/8''		1/2'',7/8'';5/8'',11/8''		1/2'',7/8'';5/8'',11/8''		1/2'',7/8'';5/8'',11/8''		1/2'',7/8'';5/8'',11/8''	
Max длина трубы	м	30		30		30		30		30	
Max перепад высот	м	12		12		12		12		12	
Внутреннее устройство	**50Гц**	**AVL-200**		**AVL-220**		**AVL-240**		**AVL-260**		**AVL-300**	
Размеры	мм	2050x1000x800		2050x1000x800		2050x1000x950		2300x1100x950		2300x1100x100	
Поток воздуха (турбо/выс/низ)	$м^3$/ч	10880		12240		13600		14960		16320	
	$ф^3$/мин	6400		7200		8000		8800		9600	
Уровень шума (турбо/выс/низ)	дБ	240		245		255		300		330	
Эффективное статическое давление	мм.вод.ст	25		25		25		25		25	
Вес Нетто	кг	240		245		255		300		330	
Внешнее устройство	**50Гц**	**AVL-200**		**AVL-220**		**AVL-240**		**AVL-260**		**AVL-300**	
Размеры	мм	1700x1660x1000		1700x1660x1000		1700x1660x1000		1700x1660x1150		1700x1660x1150	
Поток воздуха(выс/низ)	$м^3$/ч	38800		38800		34600		33660		32640	
	$ф^3$/мин	22400		21400		20400		19800		19200	
Уровень шума (выс/низ)	дБ	72		72		72		72		72	
Вес Нетто	кг	500		533		566		588		610	

Примечание

1. Номинальная мощность в режиме охлаждения рассчитана, исходя из условий, что внутренний воздух имеет t 27°C db / 19,5°C wb и наружный воздух t 35°C db / 24°C wb
2. Номинальная мощность в режиме нагревания рассчитана, исходя из условий, что внутренний воздух имеет t 21°C db и наружный воздух t 7,5°C db / 6,1°C wb
4. Уровень шума измерен на расстоянии 4 м в неограниченном пространстве
5. Статическое давление при работе вентилятора при номинальных оборотах
6. Указанные технические данные могут быть изменены производителем без предупреждения

High Power SKY - центральные и крышные кондиционеры

R407C

R22

Технические параметры AVL-R-200-300H

Модель	50Гц	AVR-200		AVR-220		AVR-240		AVR-260		AVR-300	
		R22	R407C	R22	R407C	R22	R407C	R22	R407C	R22	R407C
Мощность											
При охлаждении	БТЕ/ч	193400	190000	217000	213000	240600	236000	264300	259000	288000	282000
	Вт	56682	55684	63599	62425	70516	69166	77462	75907	84408	82648
При нагревании	БТЕ/ч	194600	191080	218800	213240	243000	69000	266900	259300	290800	283200
	Вт	57034	56000	64127	62500	71220	27600	78224	76000	85228	83000
Технические параметры											
Энергопотребление в режиме охлаждения	Вт	23000	22600	25500	25100	28000	27600	31000	30500	34000	33400
Энергопотребление в режиме нагревания	Вт	22000	22200	24300	24100	26600	26000	29400	28800	32200	31600
Рабочий ток в режиме охлаждения	А	38.6	38.2	42.8	42.3	47	46.4	50.1	51.2	53.2	56
Рабочий ток в режиме нагревания	А	37	37.2	40.8	40.4	44.6	43.6	49.4	48.3	54.2	53
Производительность											
EER	охлаж.	8.4	8.4	8.5	8.5	8.5	8.5	8.5	8.5	8.47	8.44
COP	нагр.	2.6	2.52	2.64	2.64	2.67	2.65	2.66	2.64	2.64	2.62
Выделение конденсата	Л/ч	24	24	23	26.5	29.2	29.2	30.4	30.4	32	32
Мощность	Вт/Гц/число фаз	380/415,50,3		380/415,50,3		380/415,50,3		380/415,50,3		380/415,50,3	
Диаметр дренажных труб	мм	29 (11/8'')		29 (11/8'')		29 (11/8'')		29 (11/8'')		29 (11/8'')	
Размеры	мм	2630x2000x1870		2630x2000x1870		2630x2000x1870		См. стр.28			
Вес Нетто	кг	900		930		950					
Сторона испарителя											
Поток воздуха (турбо/выс/низ)	$м^3$/ч	10880		12240		13600		14960		16320	
	$ф^3$/мин	6400		7200		8000		8800		9600	
Эффективное статическое давление	мм.вод.ст	25		25		25		25		25	
Двигатель вентилятора	Л.с	3		3		4		4		4	
Скорость (турбо/выс/низ)	об/мин	900		890		885		765		770	
Сторона конденсатора											
Поток воздуха(выс/низ)	$м^3$/ч	38800		36800		34600		33660		32640	
	$ф^3$/мин	22400		21400		20400		19800		19200	
Уровень шума (выс/низ)	дБ	72		72		72		72		72	
Внешний двигатель вентилятора	кВт	40x0,66		40x0,66		40x0,66		40x0,66		40x0,66	
Скорость	об/мин	900		900		900		900		900	

Примечание

1. Номинальная мощность в режиме охлаждения рассчитана, исходя из условий, что внутренний воздух имеет t 27°C db / 19,5°C wb и наружный воздух t 35°C db / 24°C wb
2. Номинальная мощность в режиме нагревания рассчитана, исходя из условий, что внутренний воздух имеет t 21°C db и наружный воздух t 7,5°C db / 6,1°C wb
4. Уровень шума измерен на расстоянии 4 м в неограниченном пространстве
5. Статическое давление при работе вентилятора при номинальных оборотах
6. Указанные технические данные могут быть изменены производителем без предупреждения

Опции AVL-R, AVL-200-300H

Центральный кондиционер внутренний блок

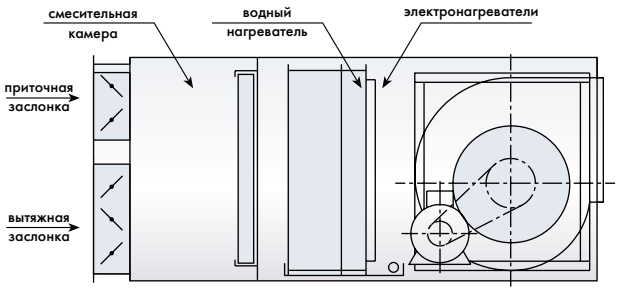

Крышный кондиционер

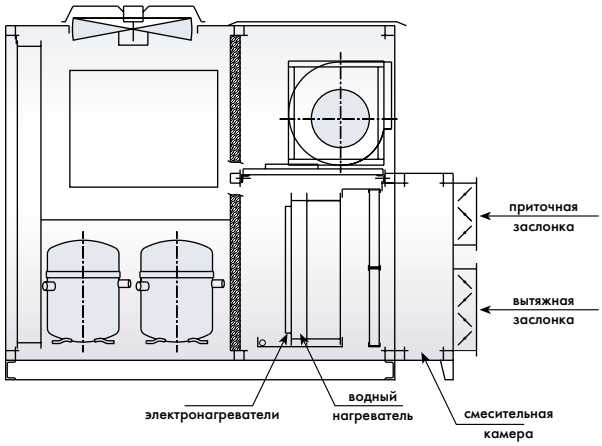

Опции AVL-R -200-300H

Электронагреватели

Модель	Max Электронагреватель	Min Электронагреватель
	кВт	кВт
AVL/AVL-R-200H	27	15
AVL/AVL-R-220H	27	15
AVL/AVL-R-240H	36	24
AVL/AVL-R-260H	42	27
AVL/AVL-R-300H	42	27

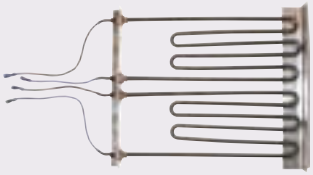

Водяной нагреватель

Модель	Мощность в режиме нагревания Вт	Мощность в режиме нагревания БТЕ/час	Расход Воды		Падение давления по воде	
			м³/час	гал/мин	ф.вод.ст	мм.вод.ст.
AVL/AVL-R-200H	74,385	253,8900	3.20	14.1	1.6	0.5
AVL/AVL-R-220H	85,991	293,400	3.70	16.3	1.3	0.4
AVL/AVL-R-240H	94,959	324,000	4.09	18	1.4	0.4
AVL/AVL-R-260H	99,707	340,200	4.29	18.9	1.6	0.5
AVL/AVL-R-300H	103,400	352,800	4.45	19.6	1.5	0.5

Примечание

1. Номинальная мощность рассчитана, исходя из условий, что внутренний воздух имеет t 27°C на вх.
2. Температура воды на вх./вых. 80/60°C

AVL-R, AVL-200-300H

AVL/AVL-R200

Поток воздуха		Эффективное статическое давление- Па							
		150 (0.6)		200(0.8)		250(1)		300(1.2)	
м³/ч	ф³/мин	кВт	об/мин	кВт	об/мин	кВт	об/мин	кВт	об/мин
9,792	5,760	1.43	750	1.70	820	1.98	890	2.24	945
10,336	6,080	1.55	760	1.83	830	2.12	895	2.39	950
10,880	6,400	1.67	770	1.96	835	2.25	900	2.52	950
11,424	6,720	1.72	780	2.02	850	2.32	910	-	-
11,968	7,040	1.94	780	2.25	850	2.57	915	-	-

AVL/AVL-R220

Поток воздуха		Эффективное статическое давление- Па							
		150 (0.6)		200(0.8)		250(1)		300(1.2)	
м³/ч	ф³/мин	кВт	об/мин	кВт	об/мин	кВт	об/мин	кВт	об/мин
11,016	6,480	1.62	750	1.90	820	2.20	880	2.20	880
11,628	6,840	1.75	760	2.05	825	2.84	890	2.68	950
12,240	7,200	2.27	765	2.20	830	2.53	890	2.86	950
12,852	7,560	2.05	775	2.37	840	2.70	900	-	-
13,464	7,920	2.20	790	2.56	850	2.90	910	-	-

AVL/AVL-R240

Поток воздуха		Эффективное статическое давление- Па							
		150 (0.6)		200(0.8)		250(1)		300(1.2)	
м³/ч	ф³/мин	кВт	об/мин	кВт	об/мин	кВт	об/мин	кВт	об/мин
12,240	7,200	1.80	745	2.11	810	2.43	875	2.76	935
12,920	7,600	1.97	755	2.28	820	2.61	880	2.95	940
13,600	8,000	2.14	765	2.47	830	2.80	890	3.16	945
14,280	8,400	2.34	780	2.68	840	3.03	895	3.39	950
14,960	8,800	2.54	790	2.89	850	3.25	905	-	-

AVL/AVL-R260

Поток воздуха		Эффективное статическое давление- Па							
		150 (0.6)		200(0.8)		250(1)		300(1.2)	
м³/ч	ф³/мин	кВт	об/мин	кВт	об/мин	кВт	об/мин	кВт	об/мин
13,464	7,920	1.90	660	2.25	720	2.62	770	3.11	940
14,212	8,360	1.95	6650	2.30	710	2.67	760	3.06	810
14,960	8,800	2.10	660	2.47	715	2.85	770	3.24	820
15,708	9,240	2.26	665	2.64	720	3.03	775	3.44	820
16,456	9,680	2.45	675	2.84	730	3.24	780	3.66	830

AVL/AVL-R300

Поток воздуха		Эффективное статическое давление- Па							
		150 (0.6)		200(0.8)		250(1)		300(1.2)	
м³/ч	ф³/мин	кВт	об/мин	кВт	об/мин	кВт	об/мин	кВт	об/мин
14,688	8,640	2.01	650	2.37	710	2.75	760	3.14	810
15,504	9,120	2.16	655	2.53	710	2.92	765	3.32	815
16,320	9,600	2.33	660	2.72	720	3.11	770	3.53	820
17,16	10,080	2.54	670	2.94	725	3.35	780	3.77	825
17,952	10,560	2.73	680	3.14	730	3.57	785	4.00	830

High Power Sky – Графики давления

Графики давления в системе

*Давление в линии нагнетания в режиме охлаждения

** Давление в линии нагнетания в режиме нагревания

* Давление в линии всасывания в режиме охлаждения

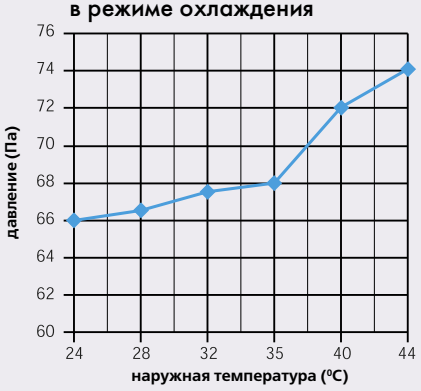

** Давление в линии всасывания в режиме нагревания

* Внешнее R.H = 40%
Внутреннее R.H = 47%
Внутренная темп. = 27ºC

** Внешнее R.H = 77%
Внутренная темп. = 20ºC

High Power SKY - крышные кондиционеры

Размеры AVL-R-200-300H

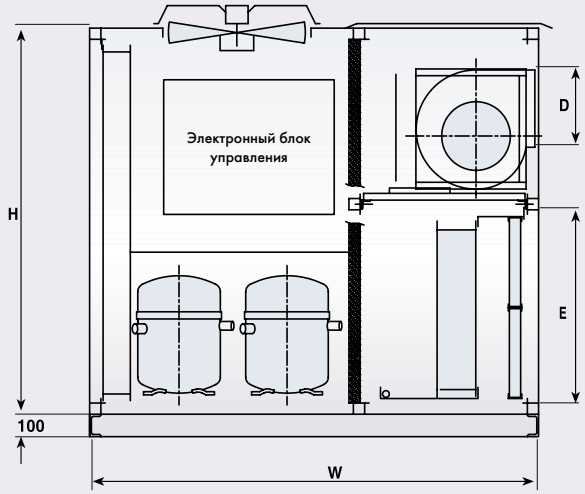

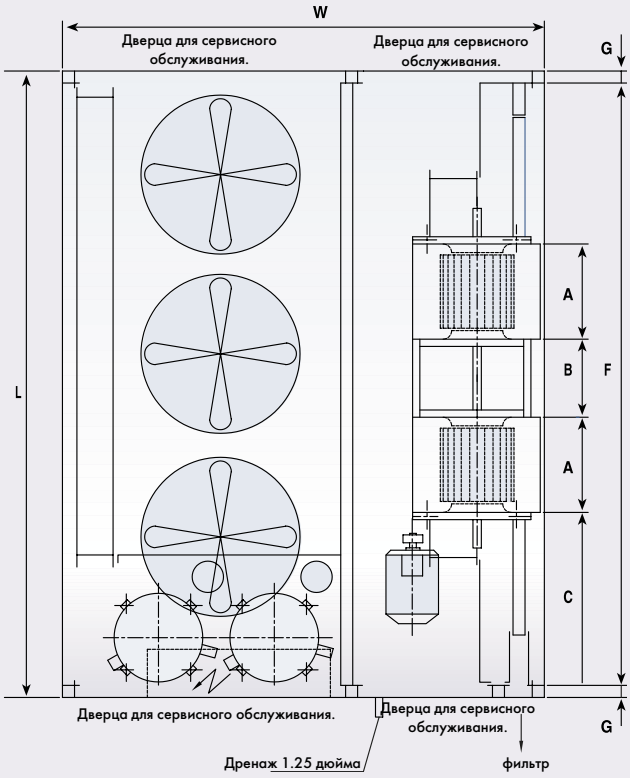

Модель	Размеры					
	L	W	H	A	B	C
	мм	мм	мм	мм	мм	мм
AVL-R-200H	2630	2000	1870	471	384	652
AVL-R-220H	2630	2000	1870	471	384	652
AVL-R-240H	2630	2000	1870	471	384	652
AVL-R-260H	2730	2000	2000	557	458	579
AVL-R-3000H	2730	2000	2000	557	458	579

Модель	Размеры				
	D	E	F	G	Вес
	мм	мм	мм	мм	кг
AVL-R-200H	404	900	2530	50	900
AVL-R-220H	404	900	2530	50	930
AVL-R-240H	404	900	2530	50	950
AVL-R-260H	478	1050	2630	50	1020
AVL-R-3000H	478	1050	2630	50	1070

Размеры AVL-200-300H

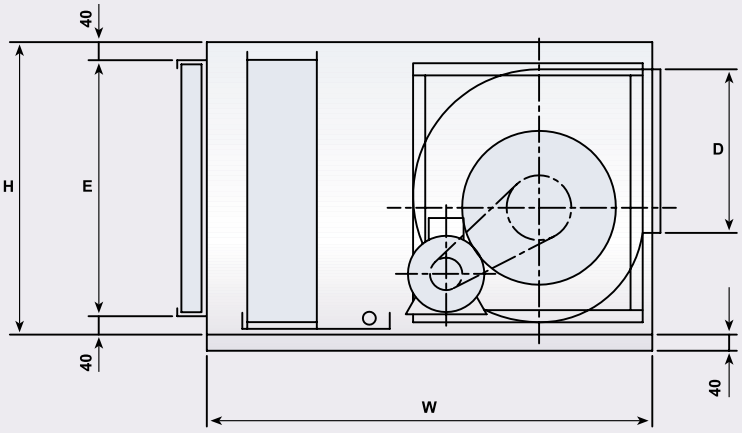

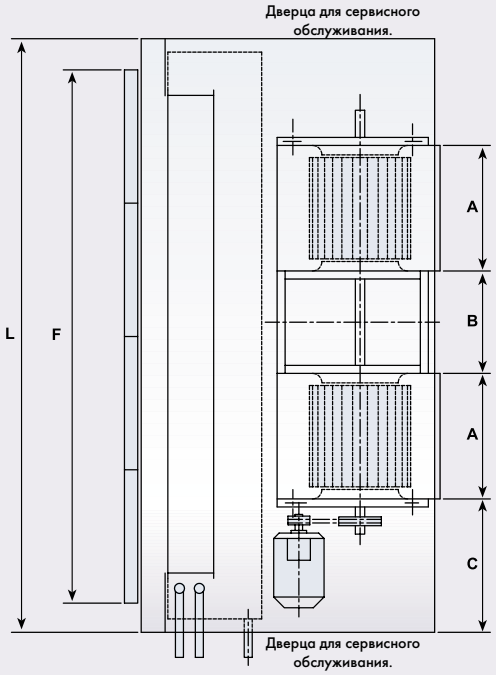

Внутренний блок

Модель	Размеры								Вес
	L	W	H	A	B	C	E	F	
	мм	мм	мм	мм	мм	мм	мм	мм	кг
AVL-R-200H	2050	1000	800	471	384	400	720	1800	240
AVL-R-220H	2050	1000	950	471	384	400	870	1800	245
AVL-R-240H	2050	1000	950	471	384	400	870	1800	255
AVL-R-260H	2300	1100	950	557	458	400	870	2000	300
AVL-R-3000H	2300	1100	1000	557	458	400	920	2000	330

Наружный блок

Модель	Размеры			Вес
	A	B	C	
	мм	мм	мм	кг
AVL-R-200H	1700	1660	1000	500
AVL-R-220H	1700	1660	1000	533
AVL-R-240H	1700	1660	1000	566
AVL-R-260H	1700	1660	1150	588
AVL-R-3000H	1700	1660	1150	610

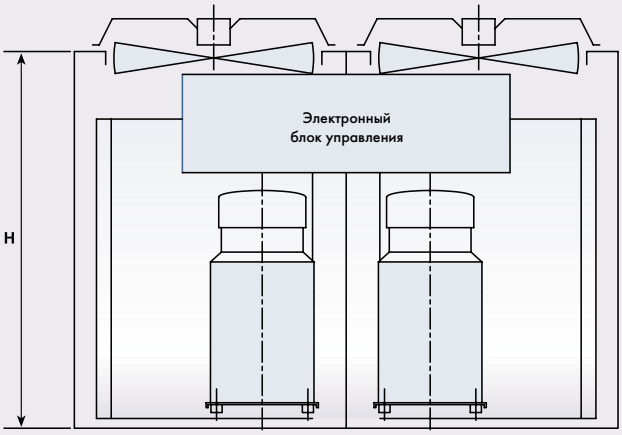

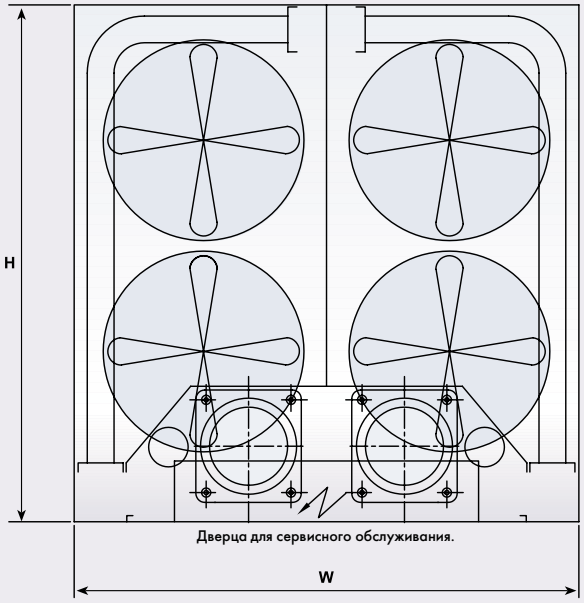

Фанкойлы серии AQUA

Фанкойлы серии AQUA гарантируют оптимальный комфорт и функциональность, идеально подходят для коммерческих и жилых помещений.

Широкая гамма конфигурации, соответствующая любым требованиям

- **Управление:** Инфракрасный пульт дистанционного управления с микрокомпьютерным регулятором комфорта или электромеханическое управление.
- **Клапаны:** Оснащаются внутренними клапанами или без клапанов по заказу.
- **Электронагреватели:** доступен широкий выбор внутренних электронагревателей (см. таблицу моделей).

Полный климат-контроль

В дополнение к 3-х скоростному вентилятору, регулировкам температуры и направлений потока воздуха, выбор режима охлаждения, нагревания, вентиляции и "sleep mode" ("режим сна") для автоматической поддержки температуры согласно запрограммированным параметрам.

Широкая зона покрытия воздушного потока

Специальная конструкция Tadiran Aqua включает диагональный вентилятор и вертикальные подвижные жалюзи, регулируемые в широком диапазоне для плавного распределения воздуха, которое может быть направлено даже к самым недоступным точкам в помещении

Четыре варианта исполнения серии AQUA:

- **AQUA Apollo (WTN)** – Обеспечивает широкий диапазон мощностей и весьма тихую работу. Привлекательный дизайн корпуса и удобная система контроля комфорта "Auto Sense", позволяет применять данное устройство для дома, офиса и залов среднего размера.
- **AQUA Star (WMA)** – Безкорпусной фанкойл с водяным охлаждением и нагреванием, разработан для жилых и коммерческих помещений.
- **AQUA Moon (WGF)** – Благодаря инновационной инженерной разработке, позволяет обслуживать две комнаты одновременно. Универсальное размещение (пол, стена или потолок).
- **AQUA Sky (WAV)** – Современный горизонтальный, супертонкий корпус легко разместится в узком промежутке между основным и подвесным потолками. Подходит как для коммерческих, так и для жилых помещений.

AQUA APOLLO - WTN - настенные фанкойлы

WTN 15 – 35

Aqua Apollo (WTN) - Обеспечивает широкий диапазон мощностей для различных условий и весьма тихую работу. Привлекательный дизайн корпуса и удобная система "Auto Sense" контроля комфорта способствуют широкому применению данного устройства для дома, офиса и залов среднего размера.

Модель		WTN 15	WTN 30	WTN 35
Мощность				
В режиме охлаждения	БТЕ/ч	7,500	16,500	20,000
	Ккал/ч	1,890	4,158	5,040
	Вт	2,200	4,840	5,860
В режиме нагревания	БТЕ/ч	14,000	25,000	32,000
	Ккал/ч	3,528	6,300	8,064
	Вт	4,100	7,330	9,380
Производительность				
Поток воздуха	м³/ч	595	935	1190
	ф³/мин	350	550	700
Выделение конденсата	Л/ч	0.9	2	2.1
Рядность	количество рядов	3/8'' (2.5)	3/8'' (3.5)	3/8'' (3.5)
Площадь фронтального сечения		0.16 (1.7)	0.24 (2.6)	0.33 (3.6)
Трубопровод	мм	3/8''	1/2''	5/8''
Дренаж	мм	5/8''	5/8''	5/8''
Поток воды	гал/мин	2.2	4.4	4.8
		8.3	16.6	18.1
Падение давления по воде		5 (10)	5 (10)	5 (10)
Клапан		Управление 2-ходовым или 3-ходовым клапаном		
Управление		Электромеханическое		
Размеры	мм	820/320/170	1150/350/200	1500/350/200
	мм	32 9/32x12 19/32 x6 11/16	45 1/4x13 3/4 x7 7/8	59 1/16x133/4 x7 7/8
Вес	кг	15 (33)	18 (40)	30 (66)
Напряжение, частота, фазность	Вт/Гц/число фаз	220/240,50,1	220/240,50,1	220/240,50,1
Двигатель вентилятора	Вт	50	70	70
Рабочий ток	А	0.2	0.3	0.3
Реле задержки времени	А	6	6	6
Скорость	об/мин	900/1100/1300	900/1100/1300	900/1100/1300
Уровень шума (турбо/выс/низ)	дБ	29/31/35	30/38/42	38/43/47

Примечание

* Температура воды на вх./вых. 7/12°C

** Температура воды на вх./вых. 50/40°C

1. Номинальная мощность в режиме охлаждения рассчитана, исходя из условий, что внутренний воздух имеет t 27°C и наружный воздух t 19°C
2. Номинальная мощность в режиме нагревания рассчитана, исходя из условий, что внутренний воздух имеет t 20°C и наружный воздух t 15°C
3. Указанные технические данные могут быть изменены производителем без предупреждения

AQUA APOLLO - WTN - настенные фанкойлы

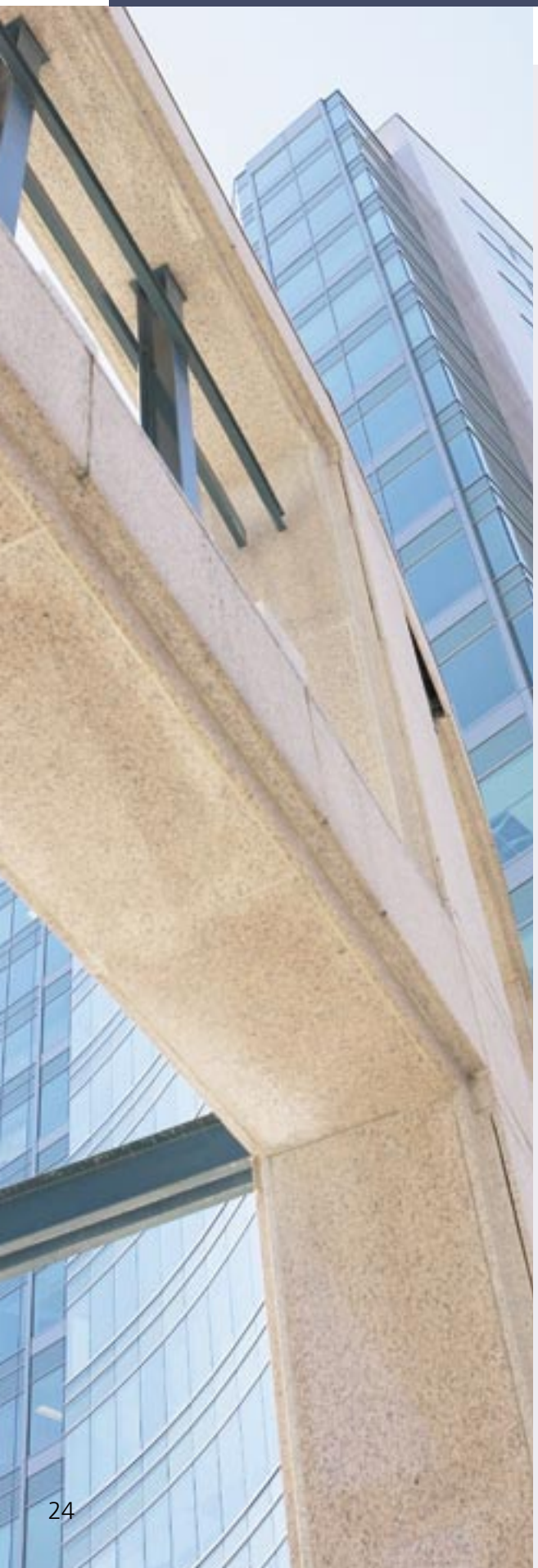

Графики тепловой производительности

Мощность в режиме нагревания **WTN-15**

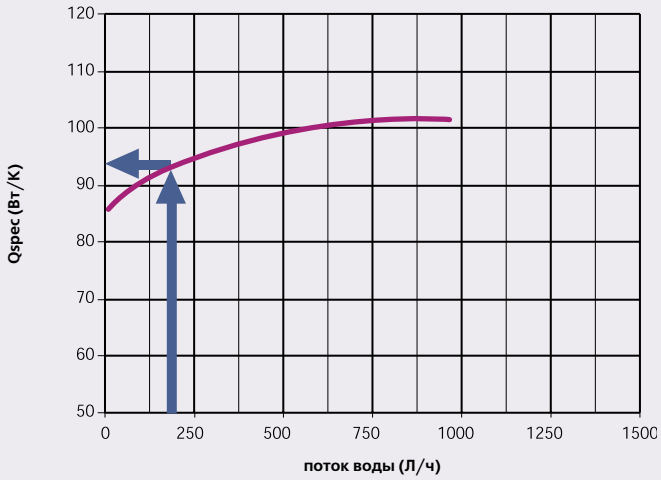

Мощность в режиме нагревания **WTN-30**

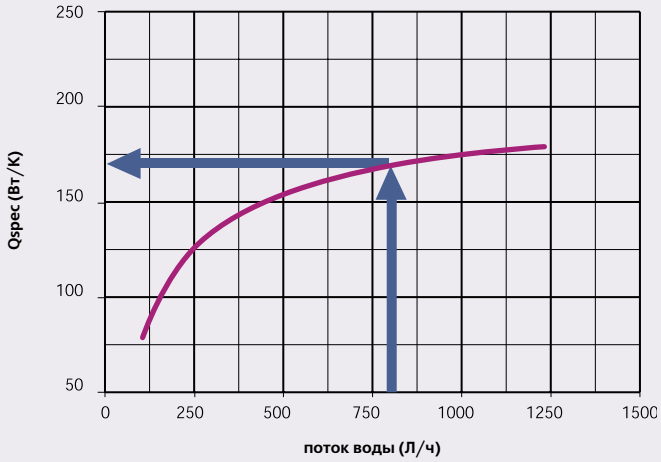

Мощность в режиме нагревания **WTN-35**

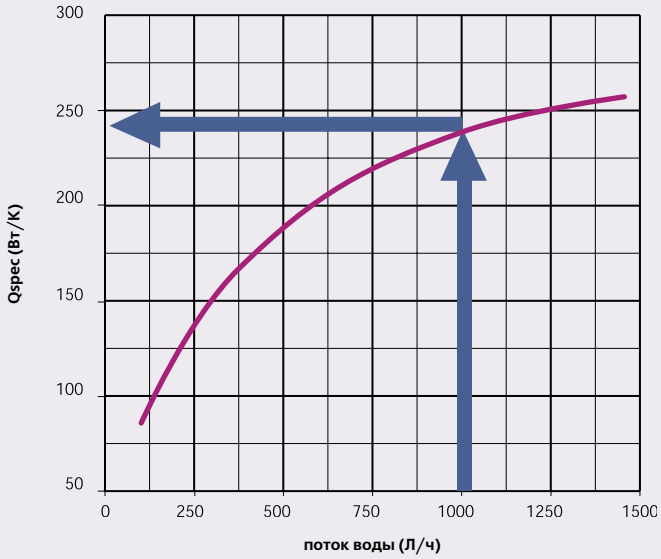

AQUA STAR - WMA - запотолочные фанкойлы

WMA 3-8

Фанкойл WMA – горизонтальный фанкойл с водяным охлаждением и нагреванием, разработан для жилых и коммерческих помещений. Устройства приспособлены для горизонтальной установки в скрытых местах или в натяжных потолках.

- Статическое давление до 45 Па (опция)
- Внутренний блок высотой всего 225 мм
- Левая или правая сторона подключения
- Экономичный и эффективный режим работы

Модель		WMA-3	WMA-4	WMA-6	WMA-8
Мощность					
При охлаждении	БТЕ/ч	7750	13,200	15,600	20,600
	Ккал/ч	1940	3,300	3,900	5,150
	Вт	2270	3,870	4,570	6,040
При нагревании	БТЕ/ч	12,100	19,200	23,712	31,300
	Ккал/ч	3,025	4,800	5,928	7,825
	Вт	3,546	5,630	6,950	9,174
Поток воздуха (турбо/выс/низ)	$м^3$/ч	300/250/200	400/320/270	600/500/400	800/650/490
	$ф^3$/мин	510/425/340	680/544/460	1,020/850/680	1,360/1,100/830
Поток воды	гал/мин	1.5	2.7	3.4	5.0
	л/мин	5.74	10.3	13.0	19.0
Падение давления по воде	Па	6.0	7.0	9.5	13.0
Мощность электронагревателя	кВт	1.0	2.0	3.0	4.0
Размеры	мм	785x225x530	900x225x530	1,230x225x530	1,560x225x530
Настенные размеры	мм	615x245	730x245	1,060x245	1,390x245
Вес		20	22	30	36
Количество вентиляторов		1	1	2	2
Диаметр вентилятора		145	145	145	145
Мощность на валу	Л.с.	1/20	1/20	1/10	1/10
Напряжение, частота, фазность	Вт/Гц/ число фаз		230-V-50Hz-1Ph		
Площадь фронтального сечения	$М^2(FT^2)$	0.11(1.13)	0.14(1.51)	0.21(2.26)	0.28(3.0)
Частота оребрения		12	12	12	12
Рядность теплообменника		4	4	4	4
Соединительный диаметр		5/8''	5/8''	3/4''	3/4''
Уровень шума	дБ	40	41	42	43

Характеристики, указанные в таблице изменяются в зависимости от колебания следующих факторов:

Для входящего воздуха при 73°C/61°C - коэффициент теплоотдачи 0,72
Для входящего воздуха при 80°C/67°C - коэффициент теплоотдачи 1,00
Для входящего воздуха при 86°C/72°C - коэффициент теплоотдачи 1,26
Для входящего воздуха при 90°C/75°C - коэффициент теплоотдачи 1,43
Для входящего воздуха при 95°C/78°C - коэффициент теплоотдачи 1,60
Данные показатели даны с учетом температуры водного теплоносителя в 45 °C на входе и 10 °C на выходе.

Например: заказ фанкойла:
WMA-4R-3-2-Y – фанкойл 400 CFM, где сторона подключения - правая (вид по потоку), имеется 3-х ходовой клапан управления, 2 кВт электронагреватель и встроенная электрическая панель.

WTN	3-4-6-8	R-L	V:0-2-3	H:0,1,2,3,4	E:Y,N
Модель	3=300CFM	R-правая	0=нет	0= нет	Y=есть
	4=400CFM		2=2-ходовой	1=1 кВт	N=нет
	5=600CFM	L-левая	3=3-ходовой	2=2 кВт	
	6=800CFM			3=3 кВт	
				4=4 кВт	
	Объем обслуживаемого воздуха	Сторона подключения	Клапан управления	Электронагреватель	Встроенная электронная панель

AQUA MOON - WGF - напольно-потолочные фанкойлы

WGF 400–1000

AQUA Cosmos (WGF) – Благодаря инновационной инженерной разработке, позволяет обслуживать две комнаты одновременно. Универсальное размещение (пол, стена или потолок).

Модель		WGF 400	WGF 600	WGF 800	WGF 1000
Мощность					
При охлаждении	БТЕ/ч	12,600	18,500	25,500	31,000
	Ккал/ч	3,175	4,462	6,426	7,812
	Вт	3,690	5,420	7,470	9,080
При нагревании	БТЕ/ч	15,600	20,000	28,000	35,000
	Ккал/ч	3,931	5,040	7,056	7,812
	Вт	4,570	5,860	8,200	10,250
Производительность					
Поток воздуха (турбо/выс/низ)	$м^3$/ч	680	1190	1440	2040
	$ф^3$/мин	400	700	850	1200
Выделение конденсата	Л/ч	0.7	1.2	1.2	1.7
Рядность	количество рядов	3/8'' (4)	3/8'' (4)	3/8'' (4)	3/8'' (4)
Площадь фронтального сечения		0.19 (2.0)	0.19 (2.0)	0.24 (2.6)	0.24 (2.6)
Трубопровод		5/8''	5/8''	5/8''	5/8''
Дренаж	мм	5/8''	5/8''	5/8''	5/8''
Поток воды	гал/мин	3.6	4.0	4.4	5.1
		13	15	17	19
Падение давления по воде		10	10	10	10
Клапан		Управление 2-ходовым или 3-ходовым клапаном			
Управление		Электромеханическое			
Размеры	мм	1000/610/225	1000/610/225	1200/610/225	1200/610/225
Сторона подключения		правая			
Вес Нетто	кг	41 (90)	41 (90)	42 (92)	42 (92)
Напряжение, частота, фазность	Вт/Гц/число фаз	220/240,50,1	220/240,50,1	220/240,50,1	220/240,50,1
Двигатель вентилятора	Вт	110	110	110	110
Рабочий ток	А	0.2	0.3	0.3	0.5
Реле задержки времени	А	6	6	6	6
Скорость	об/мин	550/700/800	550/700/800	800/950/1150	650/800/930
Уровень шума (турбо/выс/низ)	дБ	28/30/32	28/30/34	30/32/36	32/37/43

Примечание

1. Номинальная мощность в режиме охлаждения рассчитана, исходя из условий, что внутренний воздух имеет t 27°C и наружный воздух t 19°C
2. Номинальная мощность в режиме нагревания рассчитана, исходя из условий, что внутренний воздух имеет t 20°C и наружный воздух t 15°C
3. Указанные технические данные могут быть изменены производителем без предупреждения

AQUA SKY - WAV - канальные фанкойлы

WAV 400–1500

AQUA Sky – Современный горизонтальный супертонкий корпус легко вписывается в узкий промежуток между основным и подвесным потолками. Подходит как для коммерческих, так и для жилых помещений.

Модель		WAV 400	WAV 600	WAV 800	WAV 1200	WAV 1500
Мощность						
При охлаждении	БТЕ/ч	12,000	18,000	24,000	31,000	40,000
	Ккал/ч	3,024	4,536	6,048	9,072	11,340
	Вт	3,500	5,270	7,030	10,500	13,180
При нагревании	БТЕ/ч	14,000	21,000	26,000	33,000	43,000
	Ккал/ч	3,528	5,292	6,552	9,324	12,096
	Вт	4,100	6,150	7,600	10,800	14,000
Производительность						
Поток воздуха (турбо/выс/низ)	$м^3$/ч	470/600/680	470/600/1020	935/1100/1360	1430/1750/2040	1850/2210/2550
	$ф^3$/мин	275/350/400	275/350/600	550/650/800	840/1030/1200	1090/1300/1500
Выделение конденсата	Л/ч	0.7	2	2.5	2.5	3
Рядность	количество рядов	3/8'' (4)	3/8'' (4)	3/8'' (4)	3/8'' (4)	3/8'' (4)
Площадь фронтального сечения		0.18 (2.0)	0.18 (2.0)	0.18 (2.0)	0.32 (3.4)	0.32 (3.4)
Трубопровод		5/8''	5/8''	5/8''	3/4''	3/4''
Дренаж	мм	5/8''	5/8''	5/8''	5/8''	3/4''
Поток воды	гал/мин	2.2	4.4	4.8	7.3	8.5
		8.3	16.6	18.1	29.2	34
Падение давления по воде		5(10)	5(10)	5(10)	5(10)	5(10)
Клапан			Управление 2-ходовым или 3-ходовым клапаном			
Управление			Электромеханическое			
Размеры	мм	800/285/750	800/285/750	800/285/750	1150/285/750	1150/285/750
Сторона подключения			Правая или левая			
Вес Нетто	кг	45 (99)	45 (99)	49 (108)	49 (108)	49 (108)
Напряжение, частота, фазность	Вт/Гц/число фаз	220/240,50,1	220/240,50,1	220/240,50,1	220/240,50,1	220/240,50,1
Двигатель вентилятора	Вт	160	150	200	280	420
Рабочий ток	А	0.6	0.7	0.9	1.2	1.8
Реле задержки времени	А	6	6	6	6	6
Эффективное статическое давление		(5.0) 0.2	(7.5) 0.3	(7.5) 0.3	(7.5) 0.3	(10.1) 0.4
Скорость	об/мин	550/700/800	550/700/800	800/950/1150	650/800/930	800/950/1150
Уровень шума (турбо/выс/низ)	дБ	28/30/32	28/30/34	30/32/43	32/37/43	34/39/47

Примечание

* Температура воды на вх./вых. 7/12°C

** Температура воды на вх./вых. 50/40°C

1. Номинальная мощность в режиме охлаждения рассчитана, исходя из условий, что внутренний воздух имеет t 27°C и наружный воздух t 19°C
2. Номинальная мощность в режиме нагревания рассчитана, исходя из условий, что внутренний воздух имеет t 20°C и наружный воздух t 15°C
3. Указанные технические данные могут быть изменены производителем без предупреждения

Графики воздушного потока

WAV 400/600/800

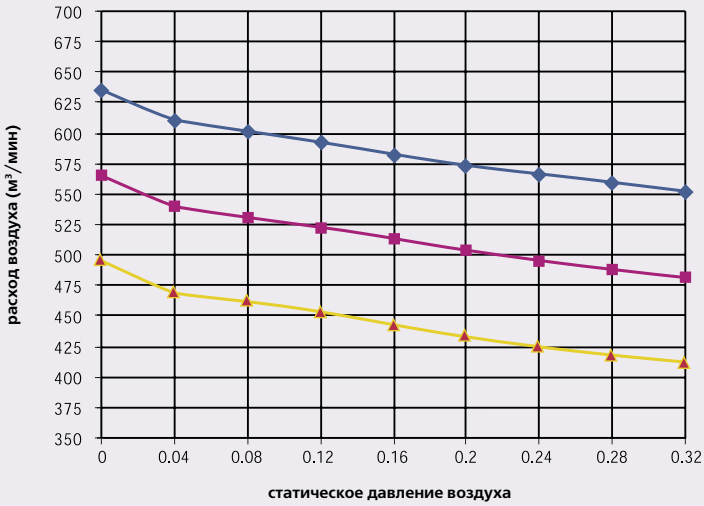

WAV 1200/1500

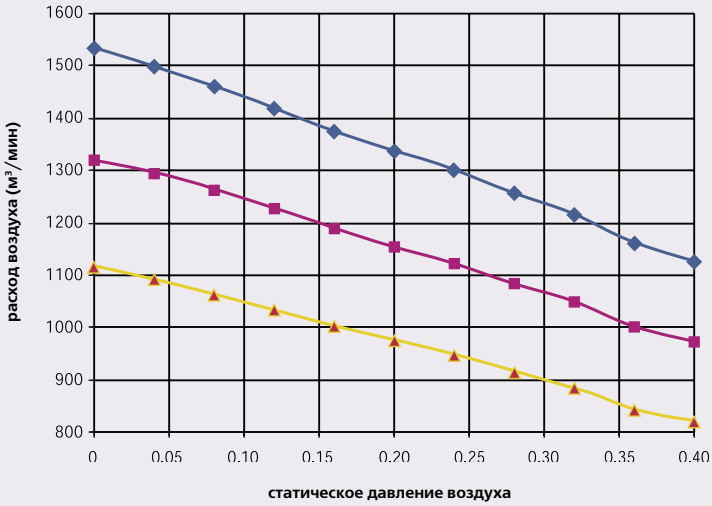

AVV - кондиционеры для серверных и узлов связи

AVV

Схема Free Cooling (опция)

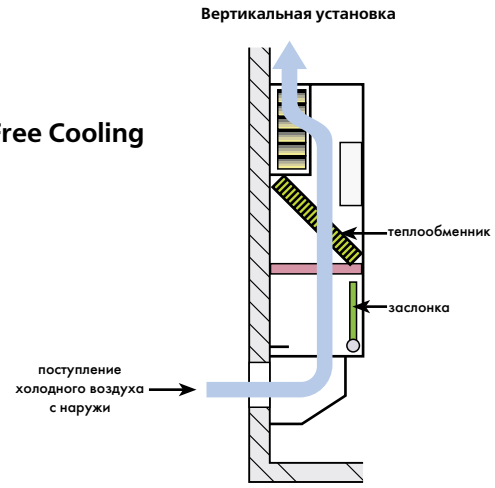

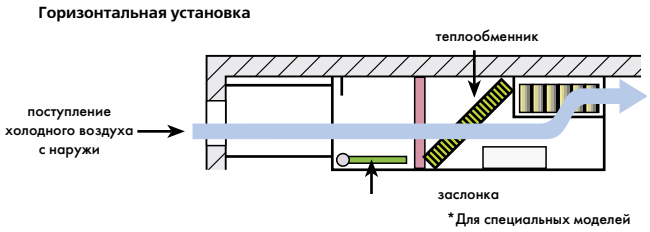

Технические свойства Free Cooling (опция)

- Воздушная заслонка для свободного охлаждения
- Управление скоростью вентилятора конденсатора
- Автоматический перезапуск
- Хладагент R407C/R22
- Воздушный фильтр.

Особенности кондиционеров AVV:

- Электромеханическое управление, препятствующее электромагнитным помехам
- Бесперебойный режим работы при охлаждении круглый год (до -18°C)
- Высокоэффективный воздухообмен
- Два варианта выходных отверстия: лицевая часть или снизу (определяется при заказе)
- Автоматическое управление скоростью вращения наружного вентилятора
- Допускается большое расстояние между внутренними и наружными блоками
- Высокоэффективные воздушные фильтры
- Различные варианты установок согласно требованиям покупателя

R407 C

R22

AVV

Варианты размещения

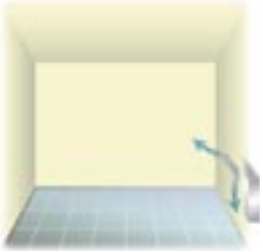

установка за пределами помещения

установка под полом

установка на стене

установка под потолком

Модель		R22		R407C	
Мощность		**AVV-25C**	**AVV-50C**	**AVV7G-24C**	**AVV7G-32C**
В режиме охлаждения	БТЕ/ч	24,000	33,000	22,500	28,100
	кВт	7.03	9.67	6.6	24
Технические параметры					
Напряжение, частота, фазность	Вт, Гц, число фаз	220/240,50,1	220/240,50,1	220/240,50,1	220/240,50,1
Рабочий ток	А	2,670	3,670	2,750	3,170
Производительность					
EER		9	9	7.83	7.85
COP	БТЕ/Вт	3.1	3.1	2.4	2.8
Выделение конденсата	Вт/Вт	3.1	4.2	3.0	4.2
Внутренний поток воздуха	Л/ч	2040/1785/1445	2040/1785/1445	1055/935/815	2040/1785/1445
Внутренний уровень шума	$м^3$/ч	37/32/29	37/32/29	37/32/29	37/32/29
Внешний уровень шума	дБ	53/50/48	53/50/48	53/50/48	53/50/48
Размеры	дБ				
Внутреннее устройство		1150/285/750	1150/285/750	800/285/750	1150/285/750
Внешнее устройство	мм	900/320/641	1100/320/641	1100/640/320	1140/640/400
Вес Нетто (внут./внеш.)	мм	45/65	47/73	31/72	47/85
Трубопровод	кг				
Поток воздуха (турбо/высокий/низкий)		9.53 (3/8'')	9.53 (3/8'')	9.53 (3/8'')	9.53 (3/8'')
	мм	15.9 (5/8'')	15.9 (5/8'')	15.9 (5/8'')	15.9 (5/8'')
Длина трубы/ высота перепада	м	30/20	30/20	50/40	50/40

Примечание

1. Номинальная мощность в режиме охлаждения рассчитана, исходя из условий, что внутренний воздух имеет t 27°C db / 19,5°C wb и наружный воздух t 35°C db / 24°C wb
2. Указанные технические данные могут быть изменены производителем без предупреждения.

Ozone Friendly
R407 C
R22
Water
TADIRAN
Air-Conditioners

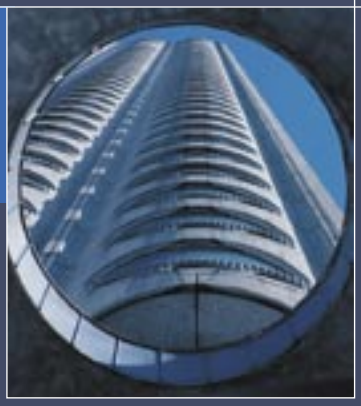

TADIRAN
Air-Conditioners

ООО ТАДЕЛ
официальный дистрибьютор
www.tadel.ru
(495) 787-92-00